CW ³ 400UL
Trieuse pondérale

www.loma.com

Trieuse pondérale polyvalente, fiable, précise et rapide pour les industries agro-alimentaires et de l'emballage

- **Flexible** Pesage d'une large gamme de produits jusqu'à 400 g
- **Précision** Excellente précision aussi bien pour les emballages souples ou rigides
- **Rapide** Vitesse du tapis jusqu'à 120 m/min
- **Fiabilité** Convoyeurs et composants de qualité, électronique de dernière technologie
- **Environnement** Utilisation et approbation entre 0°C et 40°C
- **Simple d'utilisation** Ecran graphique tactile en couleur
- **Accréditation** Agréé OIML R51 et MID - EC TAC

CW ³ 400UL
Trieuse pondérale

Finition	Acier inox 304 brossé
Hauteur de ligne disponible	De 700 mm à 1200 mm
Longueur de système disponible	De 1100 mm à 2200 mm
Maximum de poids	400g
Largeur maximum des produits	200 mm
Longueur maximum des produits	200 mm
Précision typique, Un:	0.3g
Vitesse tapis	Jusqu'à 120 m/mn
Capacité	350ppm
Alimentation électrique	230V - 1ph - 50Hz - N + T
Alimentation pneumatique	5 à 8 bars
Options de rejet	Soufflette simple ou double, vérin pousseur ou déviateur Autres possibilités de rejet sur demande
Environnement	IP65
Type de bande	PU qualité alimentaire - Démontage rapide et sans outil
Equipements standards	Bande à détente rapide - Pieds ajustables en hauteur - Corbeille inox avec clef - Interface USB - Vitesse variable - Contrôle et gestion du pas des produits, Capots de protection - Acier inox
Options	Asservissement - Confirmation de rejet et/ou bac plein - Rapports à distance LomaEnet ou Loma OPC - Interface série - Mât de signalisation - Acier inoxydable 316, Capots de protection en Makrolon

Spécifications techniques

Acier inoxydable microbillé
Jusqu'à 500 produits en mémoire
Moteurs Brushless
Véritable vitesse variable dédiée par produits jusqu'à 120 m/mn
Fonction sur paquet échantillon
Correction automatique de la moyenne des poids
Cellule de pesage de haute précision
Système agréé selon la norme R51 et MID - X(1) e = 1 gr

Dimensions Typiques

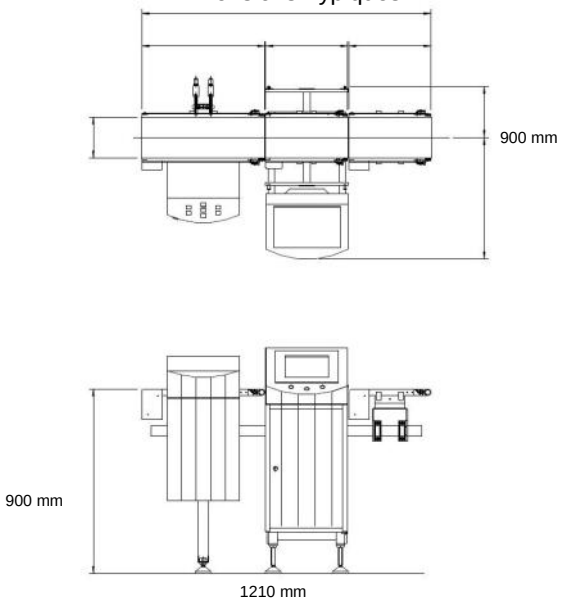

Loma Systems France - 120, rue Jean Jaurès - 92300 Levallois-Perret
Loma Systems, a division of ITW Ltd, Summit Avenue, Southwood, Hampshire, Farnborough, GU14 0NY, GB

Tel: +33 (0) 1 55 69 57 78 **Fax:** +33 (0) 1 55 17 43 31 **Email:** fr.sales@loma.com

Designed to Survive